PROMMSA ILUMINACION

PRODUCCIONES MULTIPLES MODERNAS S.A.
Carretera a Reynosa Km.12 Guadalupe, N.L. México
Tel: +52(81)83-26-16-58 y +52(81)83-26-16-46, C.P. 67195
www.prommsa.com.mx / iluminacion@prommsa.com.mx
twitter.com/PROMMSA

MANUAL DE INSTALACIÓN Y OPERACIÓN
Información importante
¡Lea y guarde este manual!
PRECAUCIÓN: Antes de instalar o usar este producto, lea cuidadosamente las instrucciones

BASTION BLD 1COB Cu/Brc/Lt FPI 6W

Modelo: ES 08 LC BR06

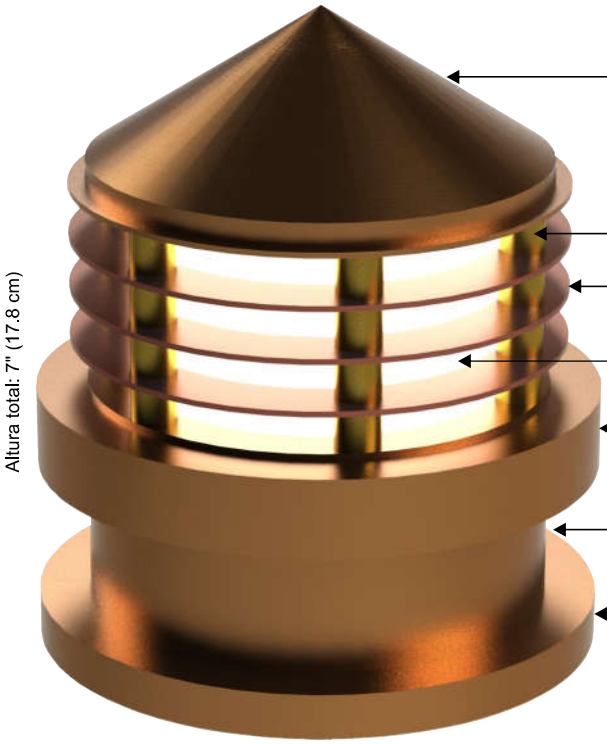

Uso: Exteriores / Interiores, NO SUMERGIBLE.
Protección: IP-64
Instalación: Anclar a piso.
Material cuerpo principal: Fundición de Bronce.
Material louver: lámina de Cobre.
Material tubos separadores: Tubos de Latón.
Difusor: Policarbonato mate (sandblast).
Tornillería: Acero Inox.
Empaque: Aro sello.
Acabado: Natural + protección transparente.
Lámparas: 1 LED COB de 6 W
Ópticas: Difusor de policarbonato difuso.
Fuente de Poder: Interna (Driver).

LED COLOR: 2700°K, 3000°K, 4000°K, 5000°K

Características Eléctricas Nominales:
Voltaje: 120 - 277 V~ Frecuencia: 60 Hz
Contenido de Caja: Luminaria para anclar en piso, cable eléctrico, tornillería, empaque.

DIAGRAMA ELÉCTRICO, 6 W

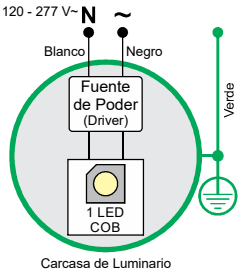

IMPORTANTE
NO ABRA EL LUMINARIO
Este es sellado en Fábrica

PRECAUCIÓN: Antes de instalar este producto, vea la sección: CONEXIONES ELÉCTRICAS. Si el cordón de alimentación es dañado, debe ser reemplazado por el fabricante o personal calificado para evitar riesgo.

CONEXIONES ELÉCTRICAS - INSTALACIÓN

Inserte en concreto las 4 anclas (incluidas), usando la base del luminario como guía y asegurandose de la verticalidad y correcto espaciamiento de las roscas. Unte vaselina en la base y las roscas para evitar que se adhiera el concreto, y facilitar su remoción al empezar a fraguar y además facilitar la limpieza.

Coloque la base en la base de concreto ya sólido, y apriete uniformemente las 4 tuercas.

Coloque el cuerpo del luminario sobre la base y apriete los tornillos Allen de cabeza plana que se encuentran lateralmente en el luminario.

DIAGRAMA DE ANCLAJE

Base

Ancla

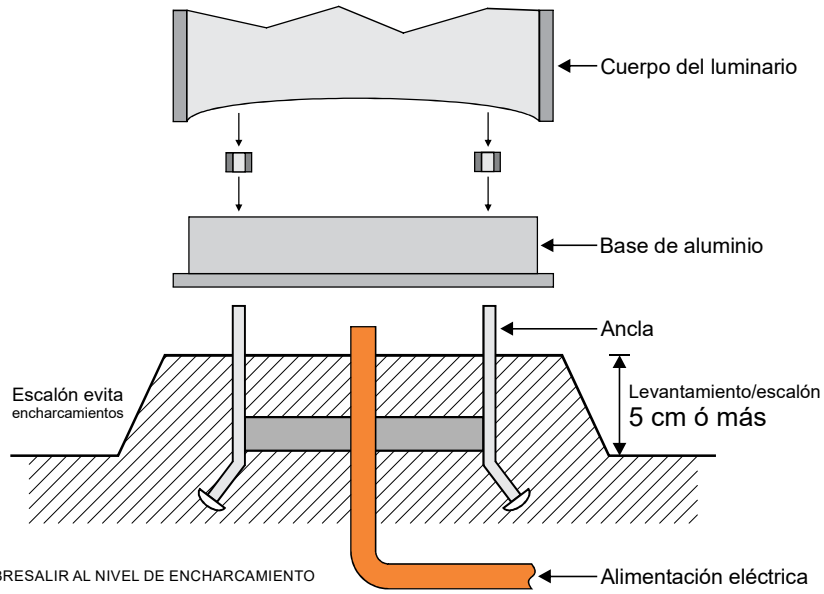

LA BASE DEL LUMINARIO DEBE SOBRESALIR AL NIVEL DE ENCHARCAMIENTO

RECOMENDACIONES:
Realice una prueba con el luminario en operación, para determinar la posición ideal. No use silicón u otro sellador en el empaque de la tapa del luminario.

MANTENIMIENTO:
Antes de dar mantenimiento al luminario, asegurese de que esté des-energizado. Revise la compatibilidad de voltaje y utilice línea de tierra física. Limpie todos los componentes y revise las conexiones eléctricas.

CONEXIONES ELÉCTRICAS
Pasos para proteger la conexión
1 ← Unión grapa-presión
2 ← Forro termo-contractil
3 ← Forro térmico (F-vidrio)

IMPORTANTE: La Hermeticidad depende de la Calidad de la Instalación; Ensambles Mecánicos NO herméticos ANULARÁN LA GARANTÍA DEL PRODUCTO